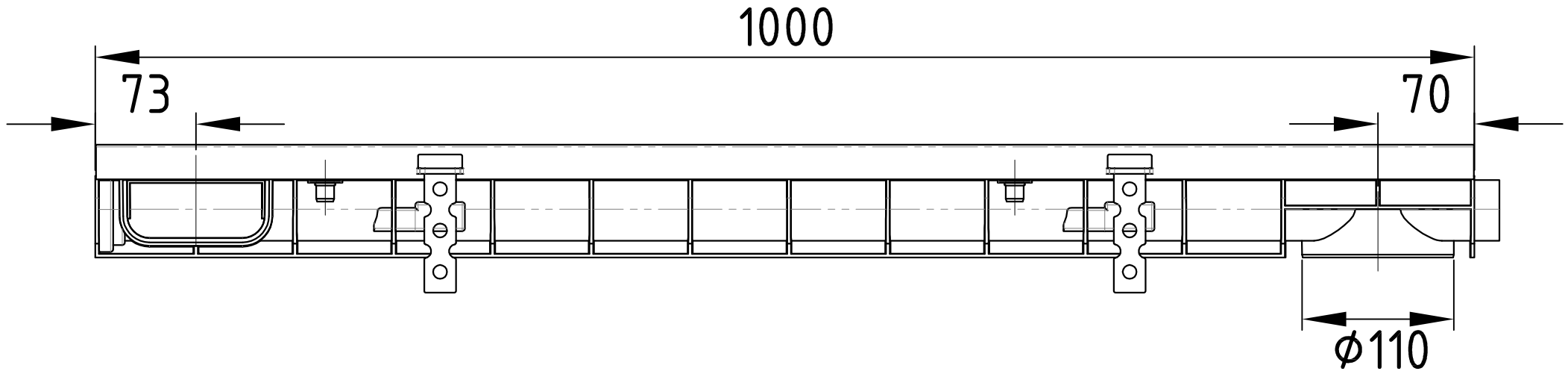

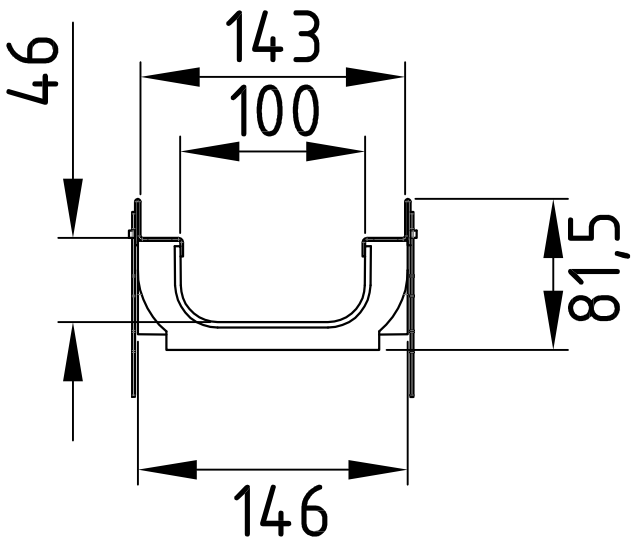

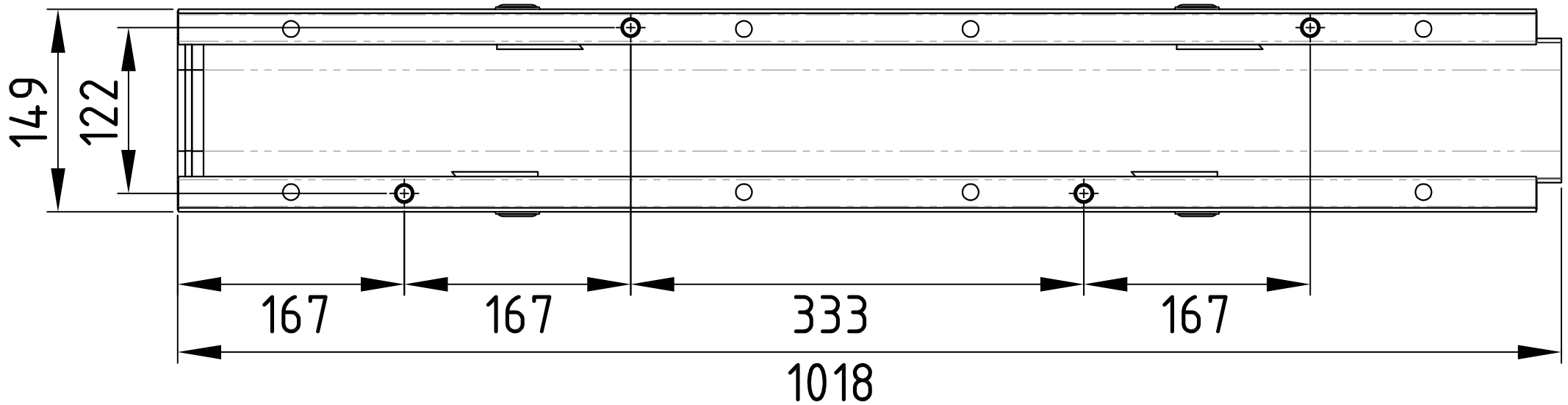

Согласовано

Взам. инв. №

Подпись и дата

Инв. № подл.

Изм.	Кол. уч.	Лист	№ док.	Подп.	Дата	Арт. 101080		
ГИП						Лоток водоотводный пластиковый Profi Plastik DN100 H80	Стадия	Лист	Листов
								1	1
Проверил						Материал Пластик	DRAIN SYSTEMS	
Разраб.								

Формат А3